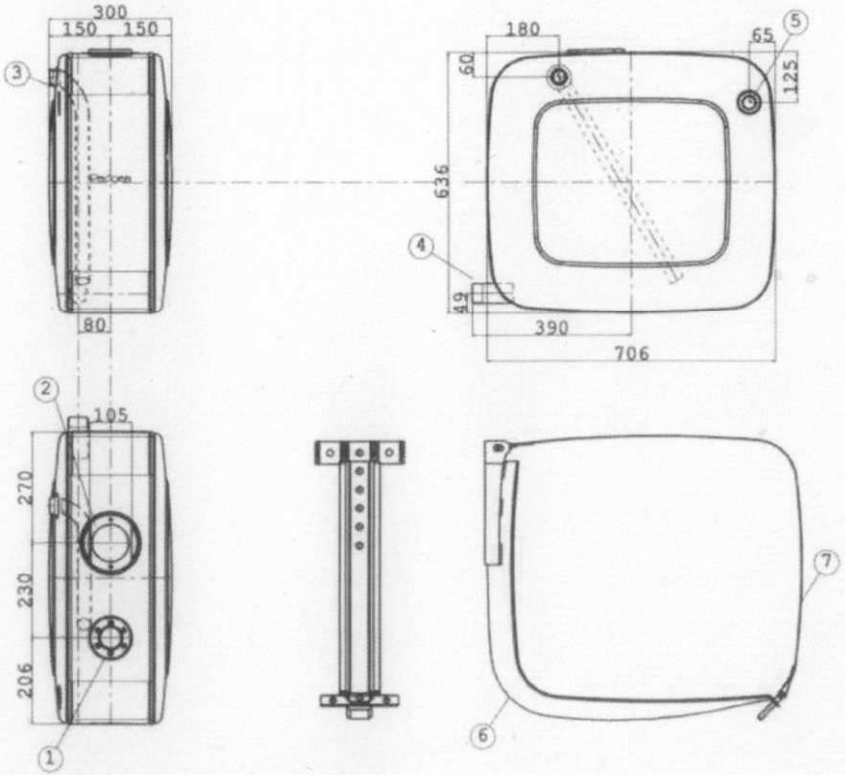

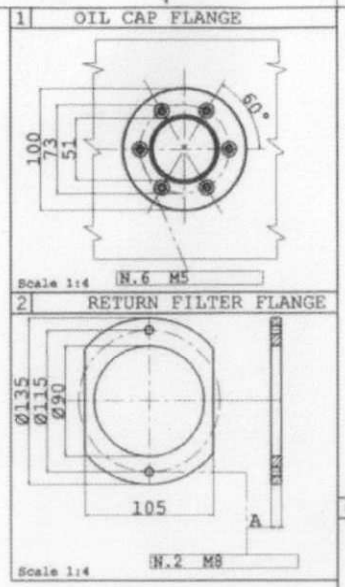

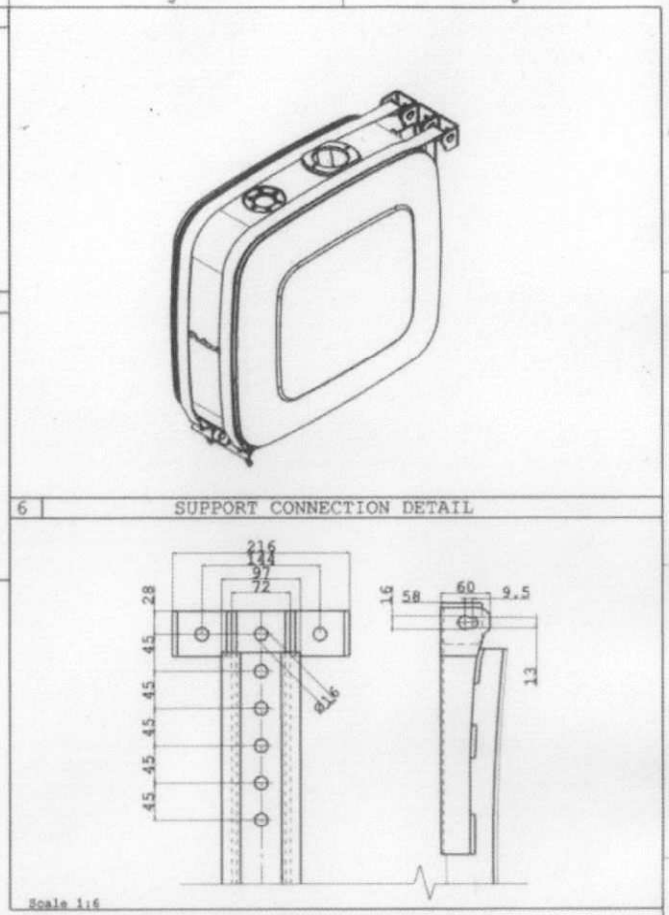

Tank composition

Pos.	Denomination	Q.ty
1	OIL CAP FLANGE	1
2	RETURN FILTER FLANGE	1
3	OIL RETURN 1" FEMALE	1
4	OIL SUCTION 1" 1/2 MALE	1
5	1" LEVEL INDICATOR	1
6	SUPPORT 63/70 MONOBRACKET	1
7	STRAP	2

Rev.	Descrizione modifica	Data	Dis.	Ver.	App.
1	NUOVA POSIZIONE INDICATORE DI LIVELLO	24/02/2011	MM	MM	BM
0	EMISSIONE	01/04/2010	MM	BM	PF

Tank dimension

Level indicator capacity: 93 Lt

Full capacity: 111 Lt

Support weight: 16 Kg

Tank weight: (F,I,T) kg (A) kg

Dimension: 300x636x706 mm

Part name : Oil tank 120 L Al/Fe/Inox fam. 636x706

Part code : XSO(X)0120030CFTR

Sost.sce il

Scale 1:12

Sost.ito da

(X)=F:Steel DC 01 EK EN 10209

(X)=I:Stainless steel AISI 304

(X)=T:Textured stainless steel. AISI 304

(X)=A:Aluminium EN AW 5754

Toll. gen di lavoraz: ISO 2768 V

Formato disegno A3

LA PROPRIETA' DEL PRESENTE DISEGNO E' RISERVATA A TERMINI DI LEGGE CON DIVIETO DI RIPRODUZIONE TOTALE O PARZIALE SENZA AUTORIZZAZIONE DI PRODOR S.R.L.

NON RILEVARE QUOTE A MANO DAL DISEGNO NON APPORTARE MODIFICHE SENZA L'AUTORIZZAZIONE DELL'UFFICIO TECNICO